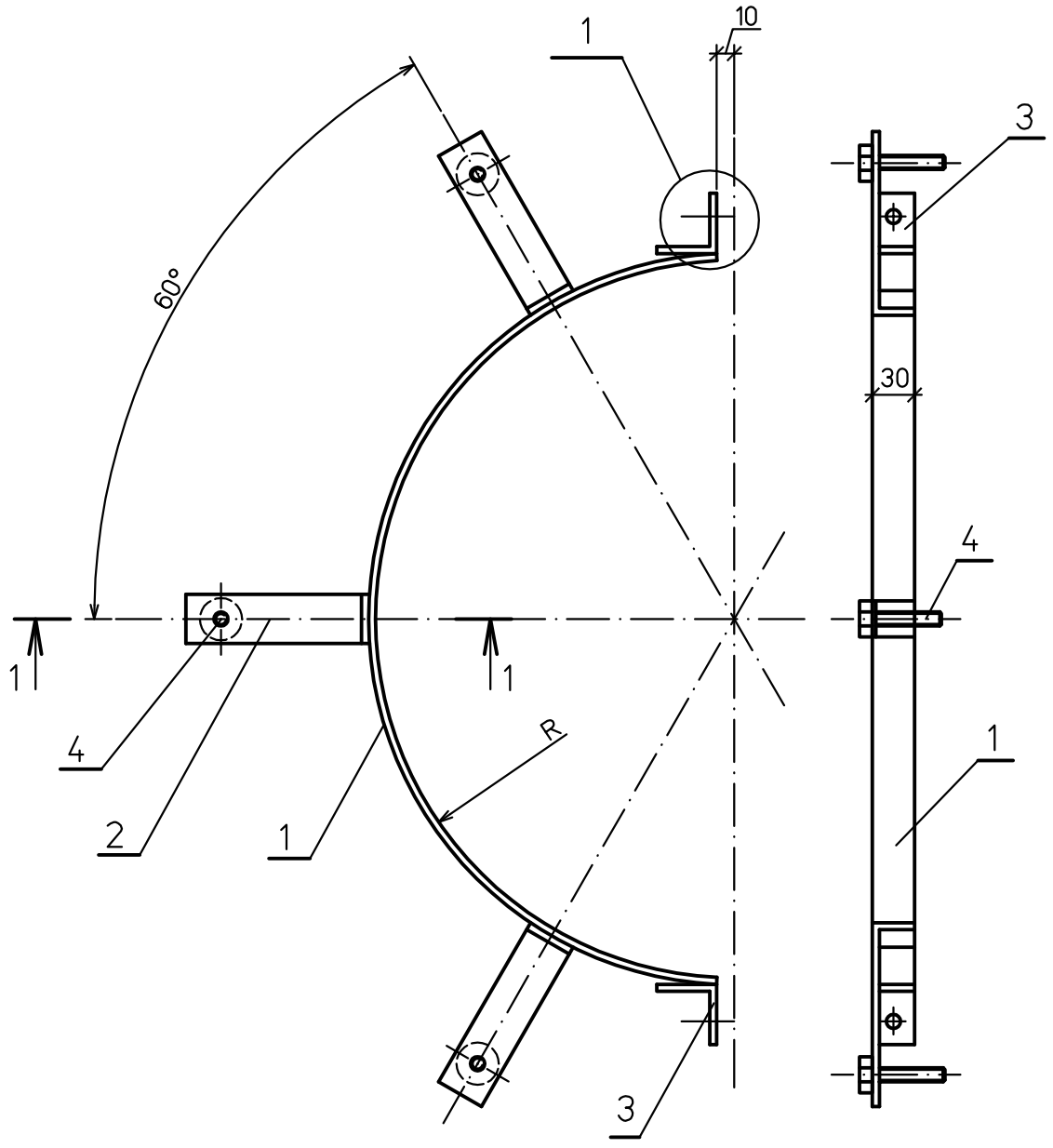

Спецификация деталей

Поз	Обозначение	Наименование	Кол.	Материал	Масса, кг ед.	Масса, кг общ.	Приме-чание
1	По наст. черт. ГОСТ6009–74	Сегмент стяжного бандажа лента 3х30	1	Ст3пс ГОСТ 380–2005	см. табл. 1		
2	По наст. черт. ГОСТ6009–74	Лапка лента 3х30	3	Ст3пс ГОСТ 380–2005	см. табл. 1		
3	ГОСТ 8509–72	Упор–уголок 32х32х3–В Lзаг.=30мм	2	Ст3пс ГОСТ 535–79	0,057	0,114	
4	ГОСТ 7798–70	Болт М12х50 4.6	3	20 ГОСТ 1759.0–87	0,060	0,180	

Таблица 1

Обозначение	δиз., мм	Dлюка, мм	Лапка – лента 3х30				Сегмент стяжного бандажа – – лента 3х30				Масса, сегмент стяжного бандажа, кг
			L, мм	Lзагот., мм	Кол–во, шт.	Масса, кг	R, мм	Lзагот., мм	Кол–во, шт.	Масса, кг	
бак низких точек V=4,8 м³	80	550	195	225	3	0,477	275	844	1	0,597	1,368

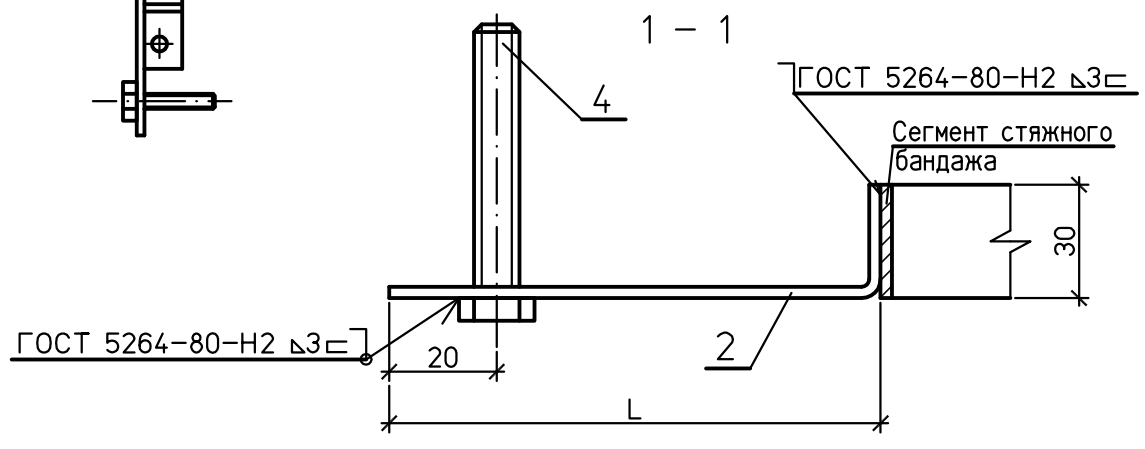

1 Детали п. 1...3 окрасить лаком БТ–577 за два раза.
2 Условные обозначения:
D – диаметр люка, мм
R – радиус люка, мм
L – длина лапки, мм, L=(Rфланца–Rлюка)+δиз.+40, мм.

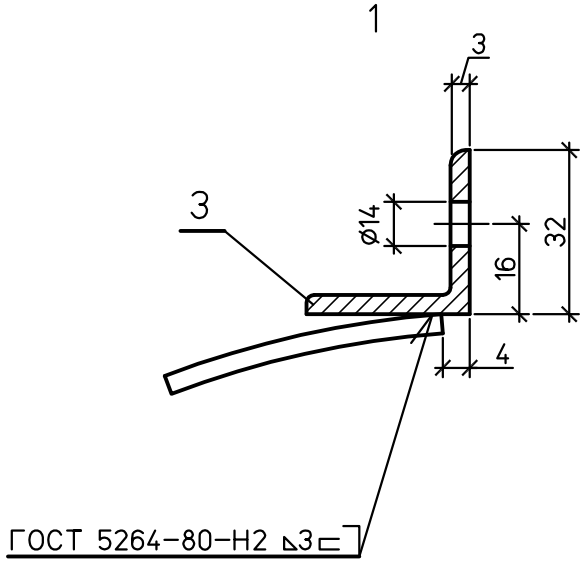

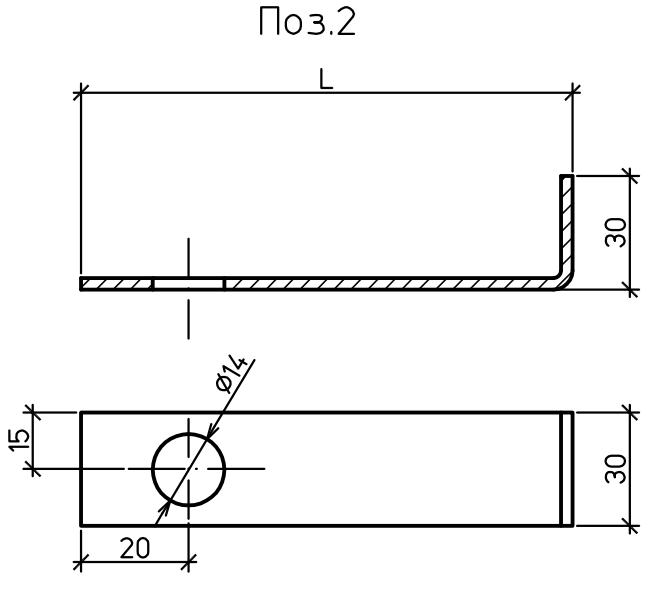

Изм.	Кол.уч.	Лист	№док.	Подп.	Дата
Проверил		Волков			
Разработал		Проворов			

1350.12.38А–30UHJ–1902–ТН

Объекты III очереди строительства ЗАО СГК (ТЭЦ)

Трубопроводы машзала БВД в осях 16–28 в рядах А–В и внутристанционные трубопроводы.

Стадия	Лист	Листов
Р	8	

Тепловая изоляция люка. Сегмент стяжного бандажа.

ОТКРЫТОЕ АКЦИОНЕРНОЕ ОБЩЕСТВО ИНСТИТУТ ТЕПЛОЭЛЕКТРОПРОЕКТ НИЖНИЙ НОВГОРОД

Взам. инв. №
Подпись и дата
Инв. № подл.

Формат А3